IMPORTER – SERWIS CENTRALNY
MARAX R.RAJ Spółka jawna
31-752 Kraków
ul. Makuszyńskiego 24
biuro@kerona.pl
www.kerona.pl

KONTAKT:
Tel. 12 642 27 80, kom. 537 300 503
Serwis :
Tel. 12 642 27 80, kom. 501 125 812
Części zamienne:
Tel. 12 642 27 80, kom. 607 807 886

Rok założenia 1990

MARAX®

KERONA - Przenośna Nagrzewnica Olejowa

MADE IN KOREA

MODEL:

KFA-70TDGP
KFA-125TDGP
KFA-170TDGP

LATA 2 GWARANCJI

KERONA jest zastrzeżonym znakiem firmy PASECO KOREA

WAŻNE:PRZED PRZYSTĄPIENIEM DO MONTAŻU, URUCHOMIENIA LUB KONSERWACJI NAGRZEWNICY NALEŻY UWAŻNIE PRZECZYTAĆ I ZROZUMIEĆ NINIEJSZĄ INSTRUKCJĘ. NIEPOPRAWNE UŻYCIE NAGRZEWNICY MOŻE BYĆ PRZYCZYNĄ POWAŻNYCH OBRAŻEŃ. PRZECHOWAĆ NINIEJSZĄ INSTRUKCJĘ DO KONSULTACJI W PRZYSZŁOŚCI.

KERONA - PRZENOŚNA NAGRZEWNICA OLEJOWA

MADE IN KOREA

UWAGA!

Niewłaściwe zastosowanie tej nagrzewnicy może powodować poważne obrażenia lub śmierć z powodu poparzeń, ognia, wybuchu, porażenia elektrycznością i /lub zatruciem tlenkiem węgla.

OSTRZEŻENIA:

1. RYZYKO ZATRUCIEM WEWNĄTRZ POMIESZCZEŃ

• Używaj tej nagrzewnicy tylko w dobrze wentylowanych pomieszczeniach.
Zapewnij co najmniej 2,800 cm^3 otwartej przestrzeni z dostępem do świeżego powietrza na każde 100,000 BTU.
•Osoby z problemami oddechowymi powinny skonsultować się z lekarzem przed użyciem nagrzewnicy
•Zatrucie tlenkiem węgla: Wczesne oznaki zatruciem tlenkiem węgla przypominają objawami grypę, z bólami głowy, zawrotami głowy i/lub nudnościami. Jeśli zauważycie Państwo któryś z powyższych objawów, nagrzewnica może nie działać poprawnie.
Natychmiast wyjdź na świeże powietrze! Przekaż nagrzewnicę do serwisu. Niektóre osoby są bardziej podatne na efekt działania tlenku węgla niż inni. Dotyczy to kobiet w ciąży, osób z problemami sercowymi lub osób z chorobami płuc lub anemią, osób pod wpływem alkoholu i osób na dużych wysokościach

2. RYZYKO WYBUCHU!

• NIGDY nie używaj innego paliwa niż olej opałowy lub napędowy. Olej opałowy lub napędowy jest jedynym akceptowalnym paliwem.
• NIGDY nie używaj paliw takich jak benzyna, rozcieńczalników farb lub innych pochodnych benzyny w tej nagrzewnicy (RYZYKO POŻARU LUB WYBUCHU)
• NIGDY nie używaj tej nagrzewnicy w miejscach gdzie mogą wydzielać się łatwopalne opary.
• NIGDY nie uzupełniaj zbiornika paliwa, gdy nagrzewnica jest włączona lub ciągle gorąca.
• Ta nagrzewnica jest BARDZO GORĄCA, kiedy pracuje. Trzymaj wszystkie łatwopalne materiały z daleka od urządzenia. MINIMALNE ODLEGŁOŚCI: Wylot: 250 cm/ Boki:, góra i tył: 125 cm
• NIGDY nie zasłaniaj wlotu powietrza (tył) lub wylotu powietrza (przód) tej nagrzewnicy
• NIGDY nie stosować przewodów z przodu lub z tyłu nagrzewnicy.
• NIGDY nie przesuwaj lub chwytaj nagrzewnicy gdy jest ciągle gorąca.
• NIGDY nie transportuj nagrzewnicy gdy w zbiorniku znajduje się paliwo
• Kiedy nagrzewnica jest używana z opcjonalnym termostatem lub jest wyposażona w termostat (D-50000) nagrzewnica może zacząć pracować w dowolnym momencie.
• ZAWSZE ustawiaj nagrzewnicę na twardym, równym i stabilnym podłożu
• ZAWSZE trzymaj dzieci i zwierzęta z dala od nagrzewnicy
• Przechowywane paliwa powinno znajdować się w odległości minimalnie 65 cm od nagrzewnic, pochodni, przenośnych generatorów lub innych źródeł zapłonu. Wszystkie paliwa powinny być przechowywane zgodnie z obowiązującym prawem

3. RYZYKO PORAŻENIA PRĄDEM

• Używaj tylko źródła elektryczności (napięcie i częstotliwość) określonego na tabliczce znamionowej nagrzewnicy
• Używaj tylko trój-stykowych, uziemionych wyjść i przedłużaczy
• ZAWSZE instaluj nagrzewnicę w takim miejscu, żeby nie była narażona bezpośrednio na kontakt ze strumieniem wody, deszczem, kapiącą wodą i wiatrem
• ZAWSZE odłączaj nagrzewnicę od źródła elektryczności gdy nie używasz urządzenia.

KERONA - PRZENOŚNA NAGRZEWNICA OLEJOWA

MADE IN KOREA

Zawartość instrukcji obsługi

Ostrzeżenia – rady bezpieczeństwa

1.	Wstęp	2
2.	Budowa	3
3.	Rozpakowanie i montaż	5
4.	Paliwo	7
5.	Przegląd konstrukcji nagrzewnicy	8
6.	Tankowanie nagrzewnicy	8
7.	Obsługa	9
8.	Długoterminowe przechowywanie nagrzewnicy	10
9.	Konserwacja	11
10.	Wymiana bezpiecznika	12
11.	Rozwiązywanie problemów	13
12.	Schemat elektryczny	14
13.	Specyfikacja	15
14.	Schemat części(KFA-70TDGP)	16
15.	Lista części (KFA-70TDGP)	17
16.	Schemat części (KFA-125T/170TDGP)	18
17.	Lista części (KFA-125T/170TDGP)	19
18.	Lista części (koła, uchwyt i przesłona)	21

1. WPROWADZENIE

Proszę uważnie przeczytać instrukcję użytkownika. Wytłumaczy ona jak montować, używać i obsługiwać nagrzewnicę w bezpieczny i wydajny sposób, w pełni wykorzystując wszystkie jej funkcje.

2. FUNKCJE

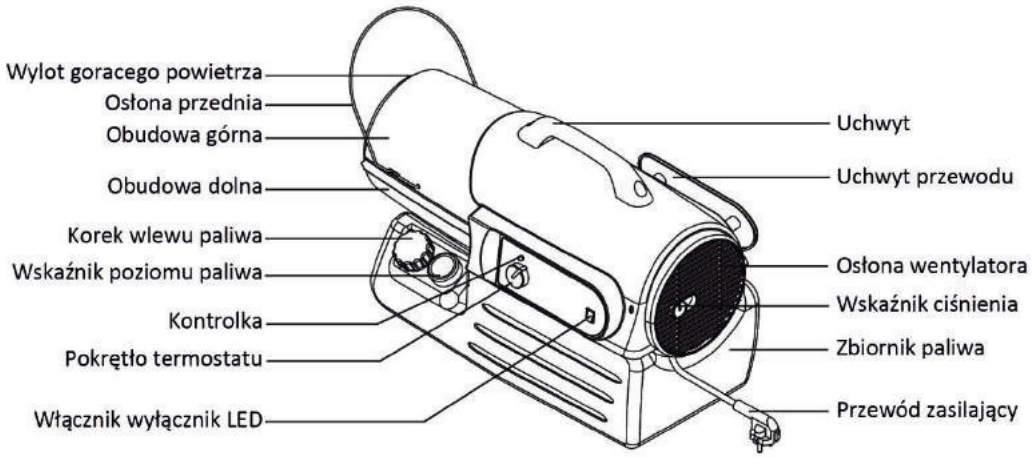

Rysunek 1. KFA-70TDGP

KERONA - PRZENOŚNA NAGRZEWNICA OLEJOWA

MADE IN KOREA

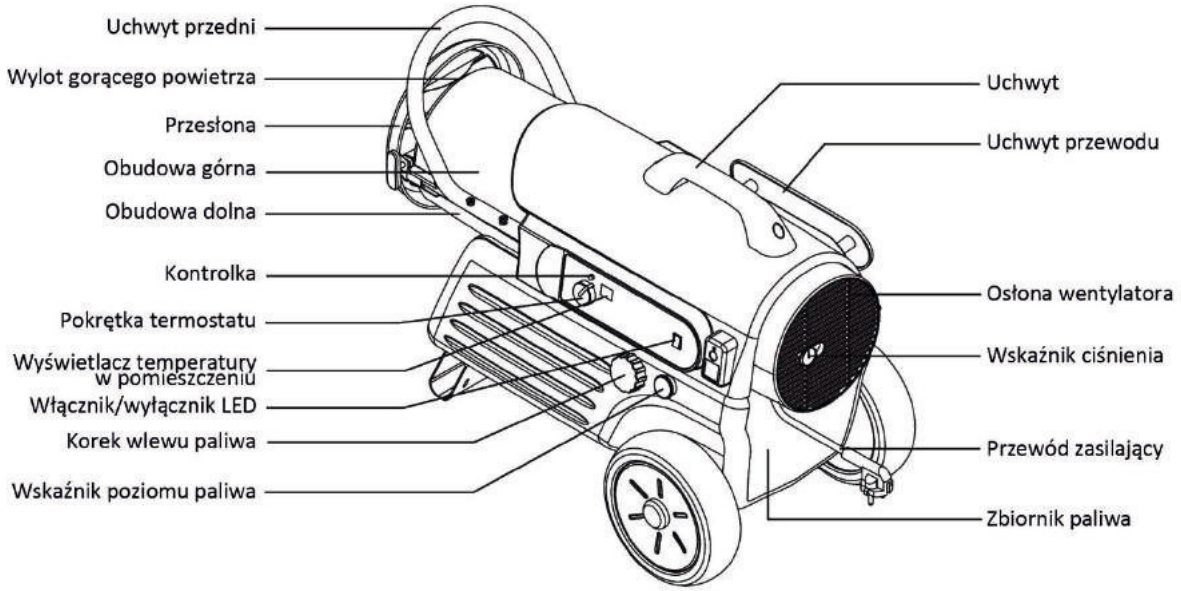

Rysunek 2. KFA-125TDGP

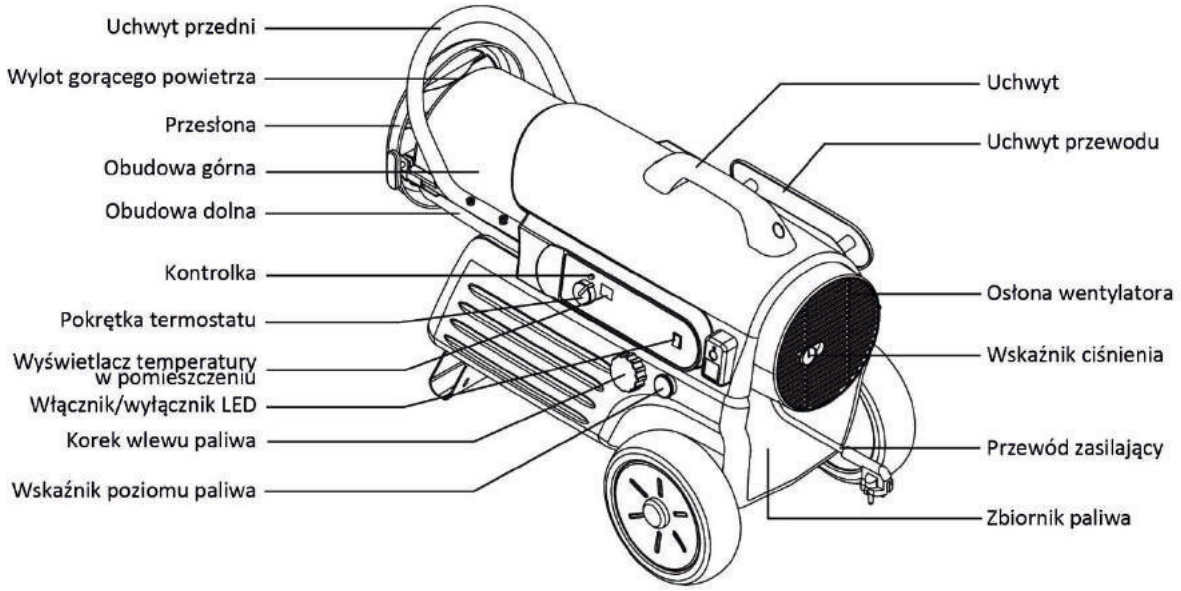

Rysunek 3. KFA-170TDGP

3. ROZPAKOWANIE I MONTAŻ

1. WYJMIJ NAGRZEWNICĘ I WSZYSTKIE JEJ ELEMENTY Z PUDEŁKA.
UWAGA: Zachowaj karton i elementy opakowania do przyszłego przechowywania.

	KFA-70TDGP	KFA-125TDGP	KFA-170TDGP
Koła	NIE	TAK	TAK
Oś kół	NIE	TAK	TAK
Zaślepki kół	NIE	TAK	TAK
Uchwyt przedni	NIE	TAK	TAK
Uchwyt	TAK	TAK	TAK
Uchwyt przewodu	TAK	TAK	TAK
Przesłona	NIE	TAK	TAK
Część nr HW-KFA1001	TAK	NIE	NIE
Część nr HW-KFA1008	NIE	TAK	TAK

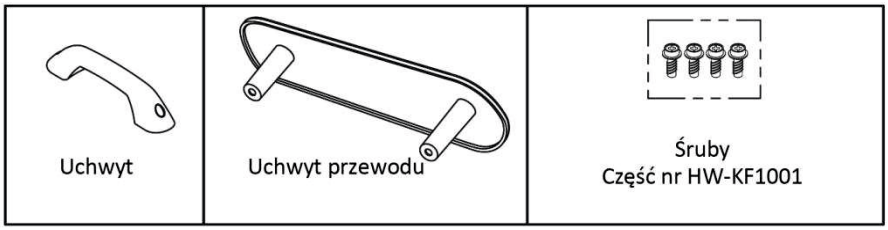

Rysunek 4. KFA-70TDGP

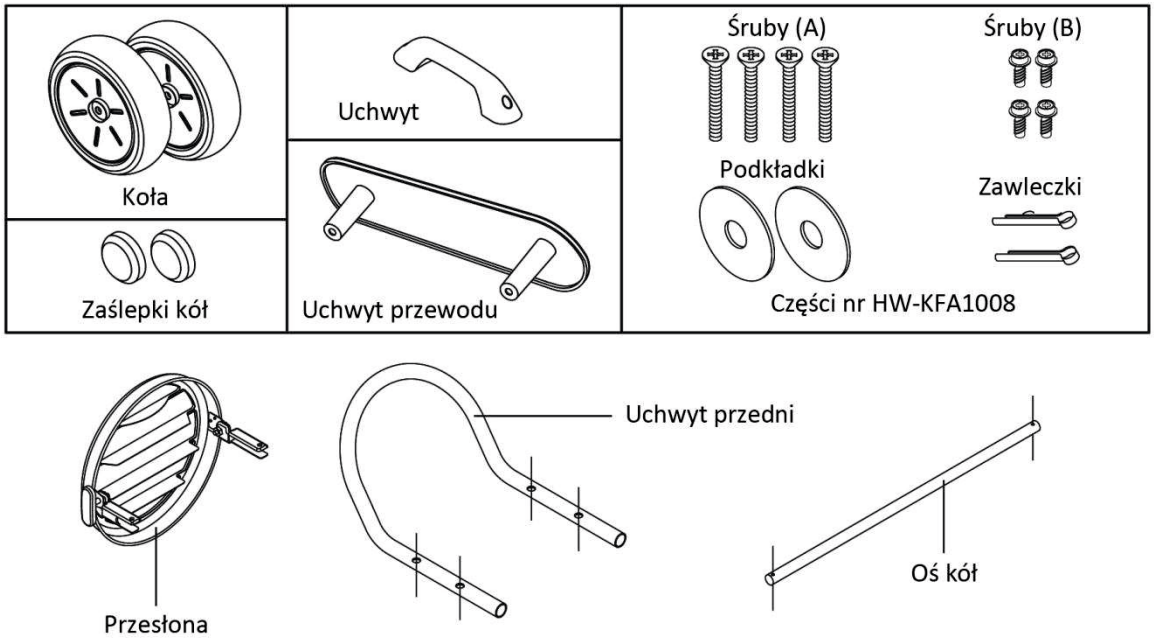

Rysunek 5. KFA-125TDGP / KFA-170TDGP

KERONA - PRZENOŚNA NAGRZEWNICA OLEJOWA

MADE IN KOREA

2. MONTAŻ
A. Dla modelu KFA-70TDGP (zobacz na rysunek 6, 7)

Wymagane narzędzia
• Śrubokręt krzyżakowy

1. Montaż uchwytów
1) Podnieś osłonę przednią zgodnie z kierunkiem strzałki i upewnij się, że klin osłony pasuje do szczeliny w obudowie górnej i jest zwrócony w kierunku wylotu gorącego powietrza.
2) Wyrównaj wypustki znajdujące się na dole rączki z dwoma otworami w osłonie obudowy jak pokazane jest na rysunku 6
UWAGA: Upewnij się, że wypustki na dole raczki są dobrze dopasowane do otworów w osłonie obudowy.
3)Wsadź śruby w otwory znajdujące się w rączce i dokręć śrubokrętem.

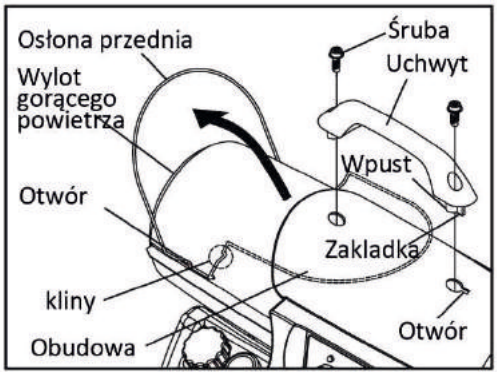

Rysunek 6. Montaż rączki

2. Montaż uchwytu przewodu
1) Wyrównaj dwie wypustki na uchwycie przewodu z dwoma otworami znajdującymi się na obudowie bocznej jak pokazane jest na rysunku 7.
2) Wsadź śruby w otwory znajdujące się na uchwycie przewodu i dokręć śrubokrętem.

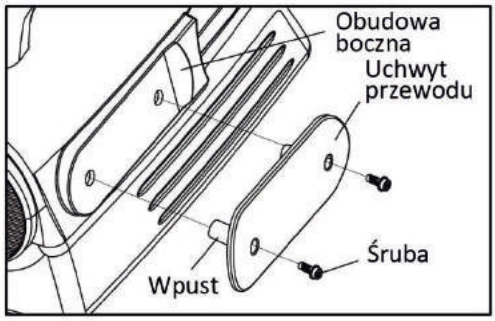

Rysunek 7. Montaż uchwytu przewodu

B. Dla modeli KFA-125TDGP/KFA-170TDGP
Te modele wyposażone są w przesłonę, koła, uchwyt przedni, rączkę i uchwyt przewodu. Koła, rączki, uchwyty przewodu, przesłony i zestawy montażowe znajdują się w opakowaniu z nagrzewnicą.

Wymagane narzędzia
• Śrubokręt krzyżakowy
• Płaski lub nastawny klucz 3/8”
• Szczypce

1. Montaż kół, przesłony i uchwytu przedniego
1) Wsuń jedno koło na oś, upewnij się, że wydłużona część środka koła skierowana jest w stronę ramy (zobacz na rysunku 8, strona 7)
2) Wsuń płaską podkładkę na koniec osi koła, poza otwór w osi. Wsuń zawleczkę w otwór osi i zagnij końce zawleczki za pomocą szczypiec.
3) Wsuń oś koła w ramę nagrzewnicy i zamontuj drugie koło, płaską podkładkę i zawleczkę jak w kroku 1 i 2.
4) Umieść zatyczki koła na płaskich podkładkach i wciśnij mocno.
5) Wykręć dwie śruby po każdej ze stron z przedniej, górnej osłony nagrzewnicy.
6) Dopasuj wspornik przesłony z lewej i prawej strony brzegów przedniej, górnej osłony nagrzewnicy i wyrównaj każdy otwór na wsporniku z otworami znajdującymi się na brzegach osłony nagrzewnicy (zobacz rysunek 8, strona 7)
7) Zabezpiecz każdy z otworów śrubami wykręconymi wcześniej.
8) Umieść przedni uchwyt na brzegach osłony i wsadź śruby przez otwory w uchwycie, oraz brzegi osłony i zaciśnij je.

2. Montaż rączki i uchwytu przewodu
1) Montaż rączki: zamontuj korzystając z metody opisanej powyżej dla modelu KFA-70TDGP
2) Montaż uchwytu przewodu: zamontuj korzystając z metody opisanej powyżej dla modelu KFA-70TDGP

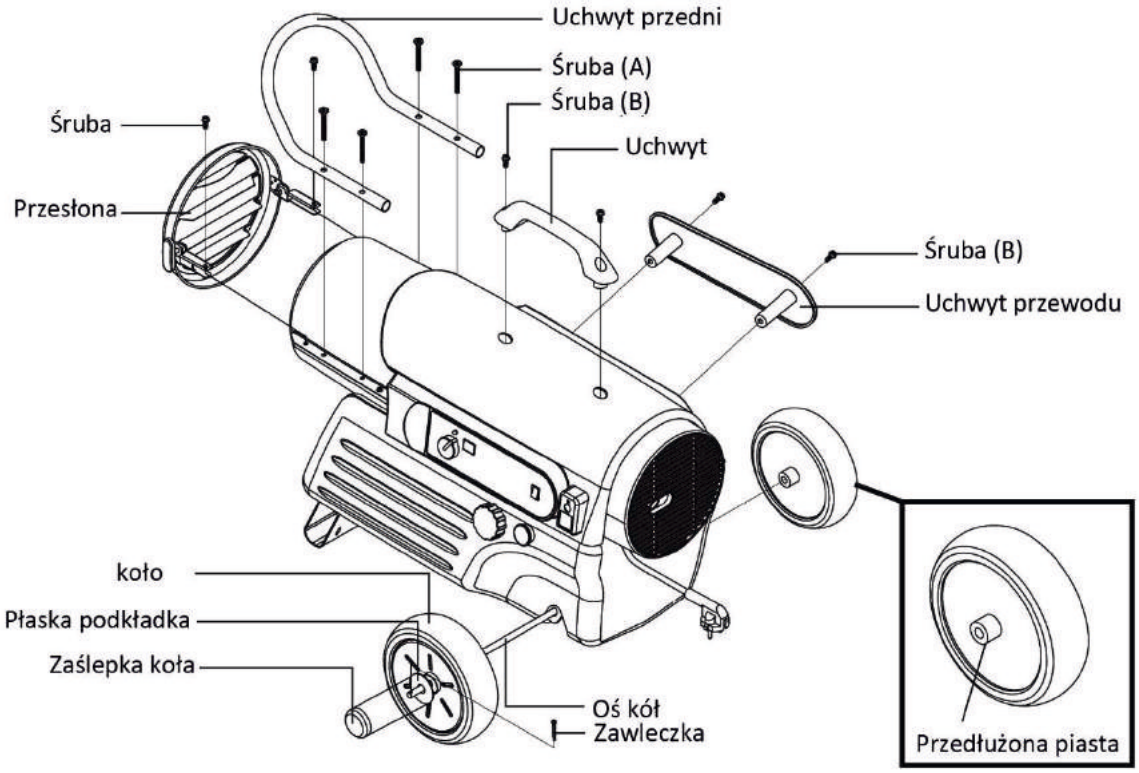

Rysunek 8. Montaż kół i uchwytów, KFA-125TDGP / KFA-170TDGP

UWAGA: Nagrzewnica powinna być sprawdzona przed każdym użyciem i co najmniej raz do roku przejść przegląd pod okiem wykfalifikowanego serwisanta.

4. PALIWO

NIEZMIERNIE ISTOTNYM dla prawidłowego użytkowania tej nagrzewnicy jest używanie odpowiedniej jakości paliwa. Odpowiedni rodzaj to olej napędowy lub opałowy.

PALIWO POWINNO BYĆ PRZECHOWYWANE W ZBIORNIKACH PRZEZNACZONYCH DO PRZECHOWYWANIA PALIWA.

NIGDY nie przechowuj paliwa w miejscu przebywania ludzi. Paliwa powinny być przechowywana w dobrze wentylowanym pomieszczeniu z dala od przestrzeni życiowej.
NIGDY nie używaj innego paliwa niż olej opałowy lub napędowy.
NIGDY nie używaj paliw takich jak: benzyna, alkohol, paliwa do kuchenki biwakowej, rozpuszczalników farb, lub inny pochodnych benzyny w tej nagrzewnicy. Są to paliwa łatwopalne, które mogą spowodować wybuch lub niekontrolowane płomienie.
NIGDY nie przechowuj paliwa wystawionego bezpośrednio na światło słoneczne lub w pobliżu źródeł ciepła.
NIGDY nie używaj paliwa, które zachowało się z poprzedniego sezonu. Jakość oleju opałowego lub napędowego pogarsza się z czasem. **„STARE PALIWO" NIE BĘDZIE DOBRZE SPALANE W TEJ NAGRZEWNICY.**

KERONA - PRZENOŚNA NAGRZEWNICA OLEJOWA

MADE IN KOREA

5. PRZEGLĄD KONSTRUKCJI NAGRZEWNICY

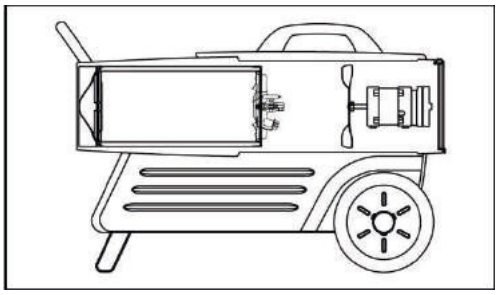

System Paliwa: Nagrzewnica wyposażona jest w elektryczną pompę powietrza, która przepuszcza powietrze przez przewód do wlotu paliwa i dalej przez dyszę w głowicy palnika. Gdy powietrze przechodzi przed wlotem paliwowym, powoduje to podnoszenie się paliwa ze zbiornika do dyszy palnika. Mieszanka paliwa oraz powietrza wtryskiwana jest w postaci mgiełki prosto do komory spalania.

System zapłonowy: Elektryczny zapłon przesyła napięcie do specjalnie zaprojektowanej elektrody. Elektroda podpala mieszankę paliwa z powietrzem opisaną powyżej.
System Powietrza: Silnik elektryczny obraca wentylator, który wpycha powietrze do i wokół komory spalania. Tu powietrze jest podgrzewane a potem wyrzucane na zewnątrz poprzez wylot komory spalania nagrzewnicy (znajdujący się z przodu urządzenia).

System Bezpieczeństwa:
A. Kontrola temperatury maksymalnej: Nagrzewnica wyposażona jest w kontrolę temperatury maksymalnej zaprojektowaną tak żeby wyłączyć nagrzewnicę w momencie przekroczenia bezpiecznego poziomu temperatury wewnętrznej. Jeżeli to urządzenie włącza i wyłącza nagrzewnicę, to może ona wymagać naprawy.

MODEL	Wewnętrzna. temp.wyłączenia +/- 10 stopni	Zewnętrzna temp.Włączenia +/- 10 stopni
KFA-170TDGP	230°F/110°C	194°F/90°C
KFA-125TDGP	158°F/70°C	104°F/40°C
KFA-70TDGP	°F70°C 158	104°F/40°C

Gdy temperatura spadnie do bezpiecznego poziomu, będzie można ponownie włączyć nagrzewnicę.

B. Ochrona systemu elektrycznego:
System elektryczny w tej nagrzewnicy zabezpieczony jest przez bezpiecznik, który chroni wszystkie elektryczne elementy przed uszkodzeniami. Jeżeli nagrzewnica nie działa sprawdź bezpiecznik jako pierwszy, jeśli jest uszkodzony należy go wymienić.

TYP BEZPIECZNIKA	Wszystkie modele	250 volt / 5A

C. Czujnik płomienia: Wykorzystuje fotokomórkę do monitorowania płomienia i komory spalania podczas normalnej pracy. Natychmiast wyłączy nagrzewnicę jeżeli płomień palnika zgaśnie.

6. TANKOWANIE NAGRZEWNICY

NIGDY NIE DOLEWAJ PALIWA DO NAGRZEWNICY W MIESCU PRZEBYWANIA INNYCH OSÓB; NAPEŁNIAJ JĄ NA ZEWNĄTRZ. NAGRZEWNICĘ NAPEŁNIAJ NA PŁASKIM I RÓWNYM TERENIE, NIE PRZEPEŁNIAJ ZBIORNIKA.
WAŻNA INFORMACJA ODNOŚNIE PIERWSZEGO URUCHOMIENIA NAGRZEWNICY:
Pierwsze uruchomienie nagrzewnicy powinno odbywać się na zewnątrz. To pozwoli olejom i smarom. użytym do produkcji nagrzewnicy wypalenia się na świeżym powietrzu.
UWAGA!!!: NIGDY NIE UZUPEŁNIAJ PALIWA W NAGRZEWNICY PODCZAS JEJ PRACY, LUB GDY WCIĄŻ JEST GORĄCA.

KERONA - PRZENOŚNA NAGRZEWNICA OLEJOWA

MADE IN KOREA

7. OBSŁUGA

A.) WENTYLACJA

RYZYKO ZATRUCIA POWIETRZA WEWNĄTRZ POMIESZCZEŃ/UŻYWAJ NAGRZEWNICY TYLKO W DOBRZE WENTYLOWANYCH PRZESTRZENIACH.
Dostarcz dopływ świeżego powietrza, co najmniej 2,800 cm^3 na każde 100,000 BTU/godz.
Przykład: Nagrzewnica P-5000E-T wymaga jednego z poniższych:
- Dwu miejscowego garażu z podniesionymi drzwiami o 15,24 cm
- Garażu jedno miejscowego z podniesionymi drzwiami o 22,86 cm
- Dwóch 76,20 cm okien otwartych na 30,48 cm

B.) OBSŁUGA

URUCHOMIENIE NAGRZEWNICY

1. Napełnij zbiornik olejem opałowym lub napędowym.
2. Zamocuj korek paliwa
3. Podłącz przewód zasilający do przedłużacza z uziemieniem. Przedłużacz powinien mieć co najmniej 1,8 m długości.

Wymagania przewodu przedłużacza:
- 1,8-3 metra długości, przewód o średnicy 1mm
- 3,4-30,5 metra długości, przewód o średnicy 1,5 mm
- 30,8-61 metrów długości, przewód o średnicy 2 mm

4. Przestaw pokrętło termostatu na żądaną wartość (zakres pomiędzy 5 stopni C, a 45 stopni C) i przestaw włącznik nagrzewnicy na pozycję „ON”, lampka włącznika zaświeci się, a nagrzewnica rozpocznie pracę

UWAGA: Wyświetlacz temperatury w pomieszczeniu pokazuje:
- Gdy temp. W pomieszczeniu jest mniejsza niż 5 stopni C: „L”
- Gdy temp. W pomieszczeniu znajduje się w przedziale 0 stopni C a 45 stopni C: Wskazuje wartość temp.
- Gdy temp. W pomieszczeniu jest wyższa niż 45 stopni C: „Hi”

Jeżeli nagrzewnica nie włączy się ustawienie termostatu może być za niskie. Przekręć pokrętło kontroli termostatu na wyższą wartość temperatury. Jeżeli to nie pomoże wyłącz nagrzewnicę a potem włącz ją ponownie (zobacz rysunek nr 9), gdy i to nie pomoże przejdź na stronę 16. „rozwiązywanie problemów”.

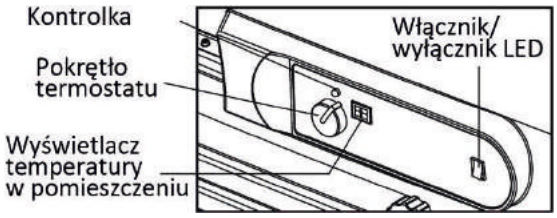

Rysunek 9.
Włączanie/wyłączanie i ustawienie temp.

WAŻNE: Większość elementów elektrycznych tej nagrzewnicy jest chroniona przez specjalny bezpiecznik umieszczony na płycie sterującej. Jeżeli nie uda Ci się uruchomić nagrzewnicy, sprawdź ten bezpiecznik i wymień go, jeżeli to konieczne. Powinieneś sprawdzić również swoje źródło zasilania, by upewnić się czy ma odpowiednie napięcie i częstotliwość do danego modelu nagrzewnicy.

WYŁĄCZANIE NAGRZEWNICY

1. Przestaw przycisk zasilania na „OFF” i odepnij przewód zasilania.

RESTARTOWANIE NAGRZEWNICY

1. Poczekaj 10 sekund po wyłączeniu nagrzewnicy
2. Powtórz kroki pod punktem uruchomienie nagrzewnicy

C. PRZESŁONA (ŻALUZJA)

UWAGA: RYZYKO POPARZENIA

Podczas pracy nagrzewnicy i przez pewien czas po jej wyłączeniu przesłona jest bardzo gorąca. Nigdy nie dotykaj przesłony i nie zmieniaj jej kąta gdy jest wciąż nagrzana.

Kąt nachylenia przesłony może być zmieniony za pomocą rączki znajdującej się z boku przesłony jak pokazane jest na rysunku 10.

(Zakres ustawienia kata: do góry 28 stopni/do dołu 20 stopni)

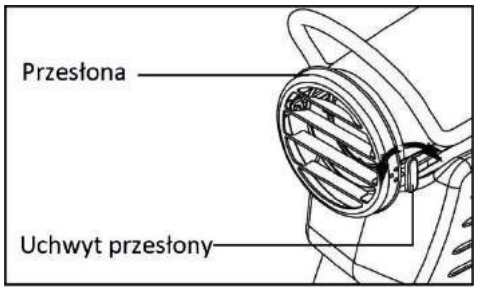

Rysunek 10. Regulacja przysłony

8. DŁUGOTERMINOWE PRZECHOWYWANIE NAGRZEWNICY

OSUSZANIE ZBIORNIKA PALIWA

1. Wyciągnij korek paliwa (zobacz na rysunku 11).
2. Opróżnij zbiornik przez otwór po wyciągniętym korku paliwa
3. Przepłukaj zbiornik używając niewielkiej ilości oleju
   Nigdy nie mieszaj oleju z wodą gdyż spowoduje to znaczne pogorszenie pracy nagrzewnicy.
   Po przepłukaniu zbiornika upewnij się że usunąłeś z niego całą zawartość paliwa.
   WAŻNE: Nigdy nie przechowuj paliwa pozostałego z poprzedniego sezonu grzewczego do użytku w następnym sezonie. Używanie starego paliwa może uszkodzić nagrzewnicę.
4. Zamontuj ponownie korek paliwa (zobacz na rysunku 12)
5. Przechowuj nagrzewnicę w suchym, dobrze wentylowanym pomieszczeniu. Upewnij się że miejsce przechowywania nie jest zakurzone i wolne jest od żrących oparów.
6. Nagrzewnicę przechowuj w oryginalnym opakowaniu razem z INSTRUKCJĄ OBSŁUGI.

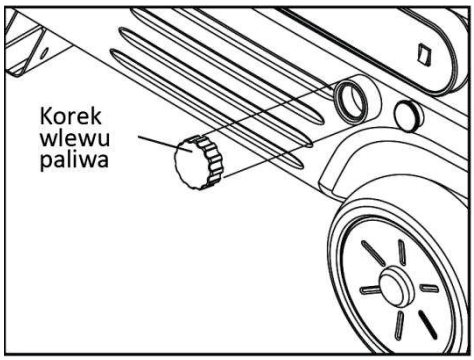

Rysunek 11. Korek paliwa

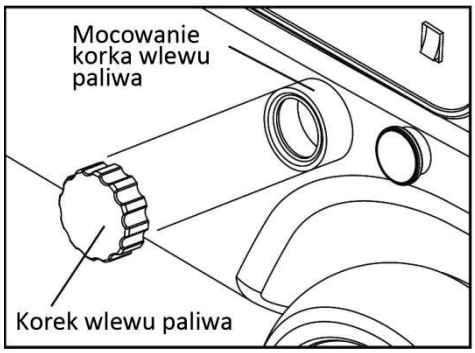

Rysunek 12. Korek paliwa

9. KONSERWACJA

UWAGA!!! NIGDY NIE WYKONUJ PRAC KONSERWACYJNYCH GDY NAGRZEWNICA JEST PODŁĄCZONA LUB CIĄGLE GORĄCA!

UŻYWAJ TYLKO ORYGINALNYCH CZĘŚCI ZAMIENNYCH. Używanie zamienników lub innych alternatywnych części spowoduje utratę gwarancji i może prowadzić do awarii urządzenia.

A.) ZBIORNIK PALIWA

WYMYJ CO KAŻDE 200 GODZIN PRACY (ZOBACZ PRZECHOWYWANIE, STRONA 10) LUB GDY JEST TO POTRZEBNE ZLEĆ TO AUTORYZOWANEMU SERWISOWI.

B.) FILTRY POWIETRZA WEJŚCIA I WYJŚCIA, A TAKŻE GĄBKĘ FILTRA WYCZYŚĆ ZA POMOCĄ WODY I MYDŁA LUB WYMIEŃ CO KAŻDE 500 GODZIN PRACY, LUB RAZ W ROKU ZLEĆ TO AUTORYZOWANEMU SERWISOWI.

C.) ŁOPATKI WENTYLATORA

CZYŚĆ CO SEZON LUB GDY JEST TO KONIECZNE ZLEĆ TO AUTORYZOWANEMU SERWISOWI.

D.) ELEKTRODA

WYCZYŚĆ I USTAW CO 600 GODZIN PRACY LUB GDY JEST TO POTRZEBNE ZLEĆ TO AUTORYZOWANEMU SERWISOWI.

E.) FOTOKOMÓRKA

WYCZYŚĆ FOTOKOMÓRKĘ RAZ W ROKU LUB GDY JEST TO KONIECZNE ZLEĆ TO AUTORYZOWANEMU SERWISOWI.

F.) FILTR PALIWA

WYCZYŚĆ LUB WYMIEŃ DWA RAZY W TRAKCIE SEZONU GRZEWCZEGO LUB GDY JEST TO POTRZEBNE ZLEĆ TO AUTORYZOWANEMU SERWISOWI.

SERWIS:

MARAX R.RAJ Spółka jawna
31-752 Kraków
ul. Makuszyńskiego 24
Tel. 501 125 812

UWAGA: UŻYWAJ TYLKO ORYGINALNYCH CZĘŚCI ZAMIENNYCH.ZASTOSOWANIE ZAMIENNIKÓW LUB INNYCH ALTERNATYWNYCH CZĘŚCI SPOWODUJE UTRATĘ GWARANCJI I MOŻE SPOWODOWAĆ NIEBEZPIECZEŃSTWO W UŻYTKOWANIU URZĄDZENIA.

10. WYMIANA BEZPIECZNIKA

UWAGA: Nagrzewnica chroniona jest przez bezpiecznik.
Jeśli nie uda się włączyć nagrzewnicy, NIE ODDAWAJ NAGRZEWNICY DO PUNKTU ZAKUPU.
Podążaj proszę za prostymi wskazówkami poniżej, by zbadać przyczynę i wymienić bezpiecznik.

PROCEDURA WYMIANY BEZPIECZNIKA

UWAGA: RYZYKO PORAŻENIA
By zapobiec wszelkiego rodzaju urazą, odłącz nagrzewnicę od źródła elektryczności przed wymianą bezpiecznika.

1. Odłącz nagrzewnicę od źródła zasilania
2. Wykręć śruby mocujące osłonę boczną, jak pokazane jest na rysunku 13
3. Popchnij osłonę zgodnie z kierunkiem strzałki i wyjmij uchwyt osłony z prostokątnego otworu
4. Odłącz przewody od włącznika
5. Wykręć dwie śruby za pomocą śrubokrętu krzyżakowego
   Te śruby mocują płytę sterującą do osłony bocznej (rysunek 14)
6. Wyjmij bezpiecznik z jego uchwytu i wymień go (rysunek 14)

UWAGA: RYZYKO ZAPALENIA
By uniknąć ognia, nie używaj zamienników z wyższym lub niższym napięciem.

7. Ponownie zamontuj przewody do włącznika
8. Ponownie zamontuj płytę sterującą i osłonę boczną

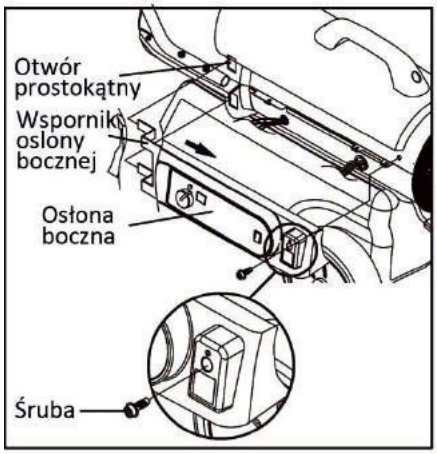

Rysunek 13. Demontaż osłony bocznej

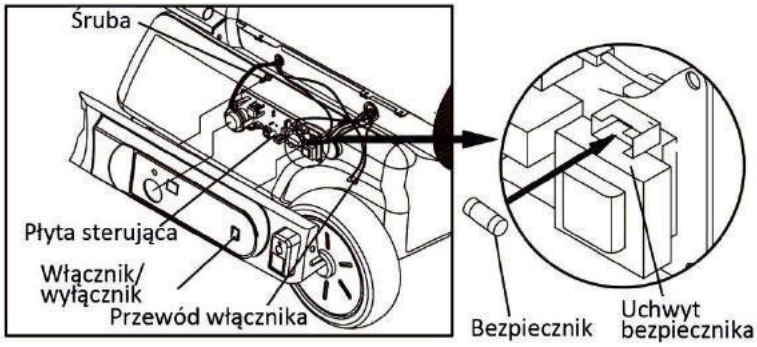

Rysunek 14. Demontaż bezpiecznika

11. ROZWIĄZYWANIE PROBLEMÓW

PROBLEM	PRAWDOPODOBNA PRZYCZYNA	SPOSÓB NAPRAWY
Nagrzewnica włącza się ale GŁÓWNY zespół sterujący wyłącza ją po krótkim czasie (migająca lampka)	1. Złe ciśnienie pompy 2. Zanieczyszczony wylot powietrza, wlot powietrza i gąbka filtra 3. Zanieczyszczony filtr paliwa 4. Zanieczyszczona dysza 5. Zanieczyszczona soczewka fotokomórki 6. Fotokomórka nie jest poprawnie zamontowana (Nie widzi płomienia) 7. Złe połączenie elektryczne pomiędzy fotokomórką a głównym zespołem sterującym 8. Wadliwa fotokomórka	1. Sprawdź ustawienie ciśnienia . 2. Sprawdź filtr wylotowy, filtr wlotowy i gąbkę filtra. 3. Sprawdź filtr paliwa. 4. Sprawdź dyszę. 5. Wyczyść soczewkę fotokomórki. 6. Upewnij się czy fotokomórka jest odpowiednio zamontowana. 7. Sprawdź element elektryczne i schemat połączeń. 8. Wymień fotokomórkę.
Nagrzewnica nie zapala, ale silnik pracuje przez krótką chwilę (migająca lampka)	1. Brak paliwa w zbiorniku 2. Złe ciśnienie pompy 3. Nagar na świecy i/lub nie odpowiedni odstęp 4. Zanieczyszczony filtr paliwa 5. Zanieczyszczona dysza 6. Woda w zbiorniku paliwa 7. Złe połączenie elektryczne pomiędzy zapalnikiem a głównym zespołem sterującym 8. Przewód wysokiego napięcia nie jest podłączony do świecy	1. Napełnij zbiornik olejem napędowym lub opałowym 2. Sprawdź ciśnienie pomy. 3. Sprawdź elektrode. 4. Sprawdź filtr paliwa. 5. Sprawdź dyszę. 6. Przepłukaj zbiornik czystym olejem opałowym lub napędowym. 7. Sprawdź połączenia elektryczne, zobacz schemat elektryczny. 8. Podłącz przewód wysokiego napięcia do elektrody.
Lampka mruga, a wyświetlacz temperatury pokazuje błąd „E2” **Lampka mruga, a wyświetlacz temperatury pokazuje błąd „E3”**	1. Odłączony jest sensor temperatury w pomieszczeniu 2. Awaria sensora 1. Awaria przełącznika termostatu	1. Podłącz sensor. Zobacz na schemacie okablowania. 2.Wymień sensor Zobacz na schemacie okablowania. 1. Wymień Przełączniki Zobacz na schemacie okablowania.
Nagrzewnica nie chce się włączyć (Lampka nie świeci)	1. Zadziałał ogranicznik bezpieczeństwa temperatury, przegrzana nagrzewnica 2. Brak źródła zasilania 3.Przepalony bezpiecznik 4. Złe połączenie elektryczne pomiędzy czujnikiem temperatury a płytą sterującą	1. Przełącz włącznik zasilania na pozycję “OFF” i pozwól nagrzewnicy ostygnąć (ok. 10 min.). Ponownie włącz nagrzewnicę. 2. Sprawdź przewód zasilający nagrzewnicy I przedłużacz. Upewnij się że przewód podłączony jest do źródła zasilania. Sprawdź źródło zasilania. 3. Wymień bezpiecznik w płycie sterującej 4. Sprawdź połączenia elektryczne, zobacz schemat elektryczny.

W przypadku wystąpienia problemów koniecznie skontaktuj się z autoryzowanym serwisem.

SERWIS:

MARAX R.RAJ Spółka jawna
31-752 Kraków
ul. Makuszyńskiego 24
Tel. 501 125 812

12. SCHEMAT ELEKTRYCZNY

A) SCHEMAT ELEKTRYCZNY (KFA-70TDGP)

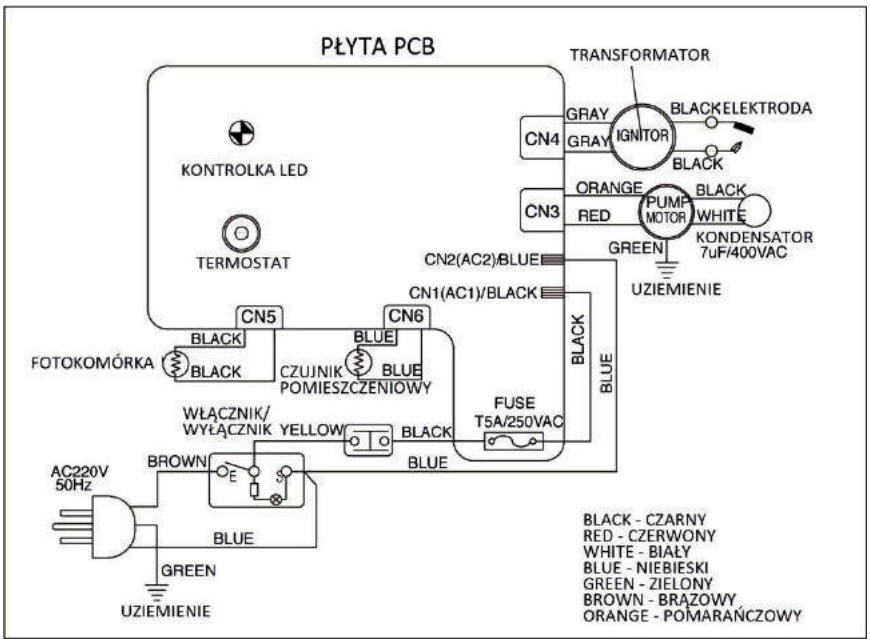

B) SCHEMAT ELEKTRYCZNY (KFA-125TDGP, KFA-170TDGP)

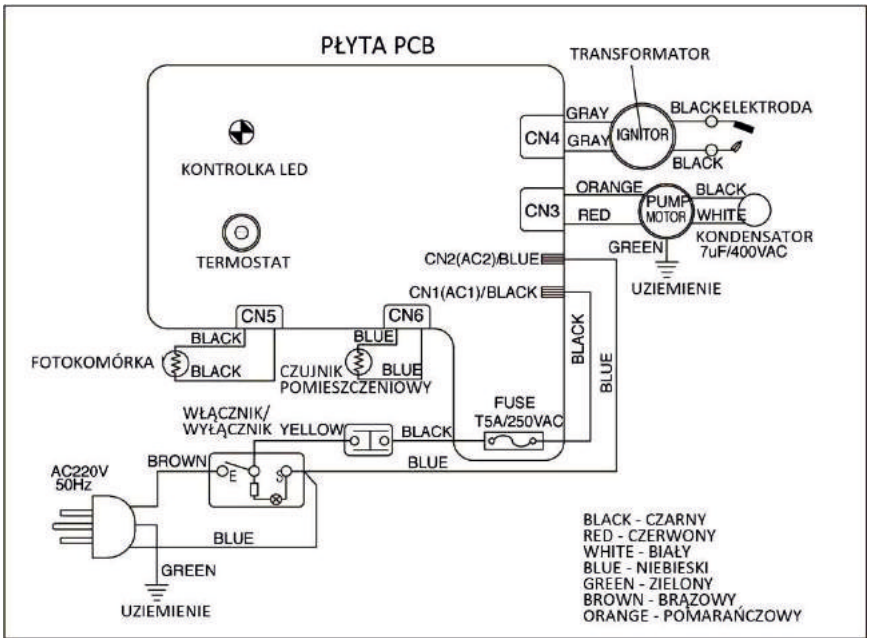

13. Specyfikacja

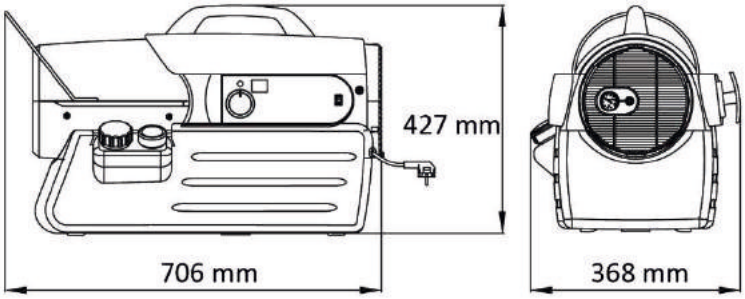

KFA-70TDGP

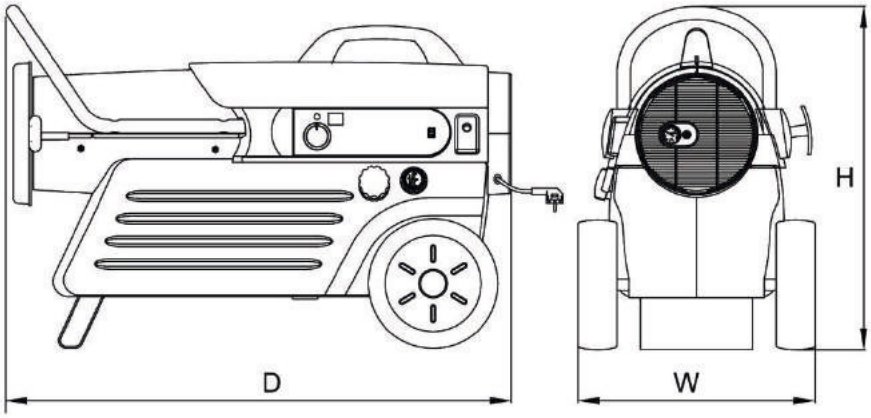

KFA-125TDGP / KFA-170TDGP

	KFA-125TDGP	KFA-170TDGP
H	686 mm	686 mm
D	815 mm	937 mm
W	470 mm	470 mm

MODEL	KFA-70TDGP	KFA-125TDGP	KFA-170TDGP
Moc	16,5 kW	29 kW	41 kW
Zużycie paliwa	1.7 l/h	3l/h	4,1 l/h
Pojemność zbiornika	19 l	38 l	45 l
Ciśnienie pompy	3 PSI	4 PSI	5 PSI
Zasilanie	230V/50Hz	230V/50Hz	230V/50Hz
Prąd znamionowy	0.6 A	0.9 A	0.9 A
Wymiary (dł. x sz. x wys.)	706 x 368 x 427 mm	815 x 470 x 686 mm	937 x 470 x 686 mm
Waga	12 kg	26.5 kg	28 kg

KERONA - PRZENOŚNA NAGRZEWNICA OLEJOWA

MADE IN KOREA

14. SCHEMAT CZĘŚCI (KFA-70TDGP)

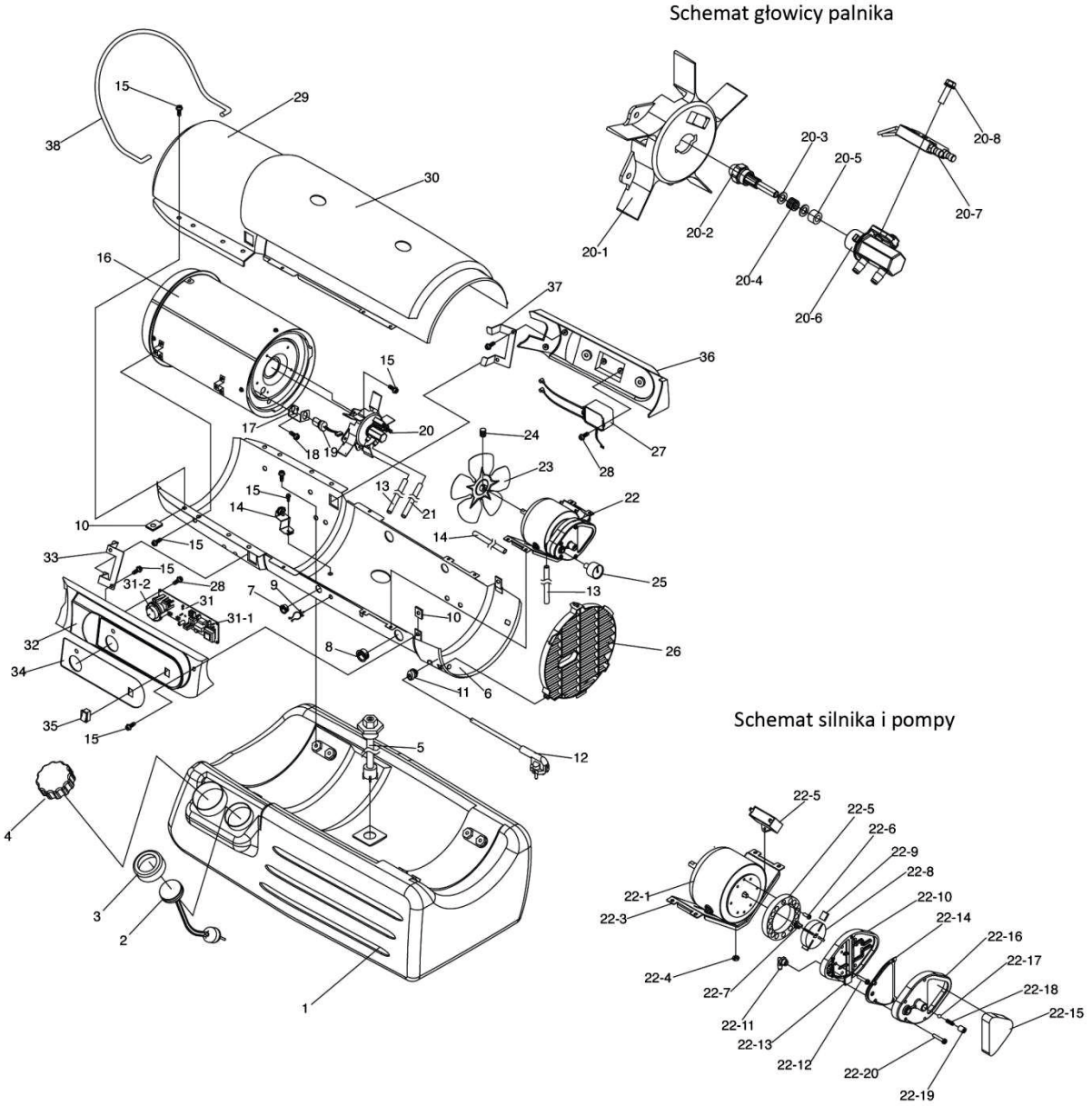

KERONA - PRZENOŚNA NAGRZEWNICA OLEJOWA

MADE IN KOREA

15. LISTA CZĘŚCI (KFA-70TDGP)

NR.	NAZWA	NR CZĘŚCI	NR	NAZWA	NR CZĘŚCI
1	Zbiornik paliwa	2151-0016-00	22-5	Korpus pompy	3541-0022-00
2	Miernik paliwa	2156-0023-00	22-6	Sworzeń specjalny BH	4321-0198-00
3	Korek miernika	3231-0123-00	22-7	Wkładka	3231-0052-00
4	Korek paliwa	3231-0122-00	22-8	Wirnik	3451-0008-00
5	Mocowanie filtra paliwa	2155-0009-00	22-9	Łopatka	3451-0009-00
6	Obudowa dolna	2151-0015-02	22-10	Końcowa osłona pompy	3531-0027-00
7	Tuleja przepustowa(S)	3231-0120-00	22-11	Kolanko	3231-0181-00
8	Tuleja przepustowa(L)	3231-0121-00	22-12	Sworzeń z kołnierzem	4329-0016-00
9	Zacisk	3713-0022-00	22-13	Gąbka filtra	3631-0005-00
10	Nakrętka	3131-0182-00	22-14	Filtr wyjściowy	2155-0004-00
11	Tuleja przewodu	3712-0013-00	22-15	Filtr wejściowy	3631-0007-00
12	Przewód zasilający	3980-0205-00	22-16	Końcowa osłona filtra	3221-0029-00
13	Przewód powietrza	3341-0018-00	22-17	Gałka	3541-0023-00
14	Kontrolka temperatury	2153-0028-00	22-18	Sprężyna	3431-0016-00
15	Śruba z kołnierzem	4319-0015-00	22-19	Śruba regulacyjna	3231-0053-00
16	Komora spalania	2152-0146-00	22-20	Sworzeń z kołnierzem	4329-0016-00
17	Uchwyt fotokomórki	3131-0159-00	23	Wentylator	2154-0009-00
18	Śruba-BH	4311-0068-00	24	Zestaw śrub	4323-0004-00
19	Fotokomórka	2153-0002-00	25	Ciśnieniomier	3740-0049-00
20	Głowica palnika kpl.	2152-0121-00	26	Osłona wentylatora	3221-0035-00
20-1	Głowica palnika	3531-0026-00	27	Cewka wys. napięcia	39E0-0028-00
20-2	Dysza	2152-0011-00	28	Śruba-TH2S	4312-0044-00
20-3	Podkładka uszczelniająca	4343-0016-00	29	Obudowa górna	2151-0018-02
20-4	Sprężynka uszczelniająca	3431-0010-00	30	Osłona obudowy	3211-0019-00
20-5	Rękaw dyszy	3311-0002-00	31	Płyta sterująca	215A-0049-00
20-6	Adapter dyszy	3231-0179-00	31-1	Bezpiecznik	3920-0010-00
20-7	Elektroda	3651-0012-00	31-2	Pokrętło termostatu	3231-0146-00
20-8	Sworzeń z kołnierzem	4329-0079-00	32	Osłona boczna (P)	3211-0021-00
21	Przewód paliwa	3341-0016-00	33	Uchwyt osłony (P)	3131-0348-00
22	Silnik I pompa	2154-0083-00	34	Tabliczka znamionowa	3221-0058-09
22-1	Silnik	3970-0216-00	35	Włącznik	39A0-0153-00
22-2	Kondensator	3820-0261-00	36	Osłona boczna (L)	3211-0023-00
22-3	Rama silnika	3121-0481-00	37	Uchwyt osłony (L)	3211-0023-00
22-4	Nakrętka	4331-0022-00	38	Osłona przednia	3561-0066-00

16. SCHEMAT CZĘŚCI (KFA-125TDGP/KFA-70TDGP)

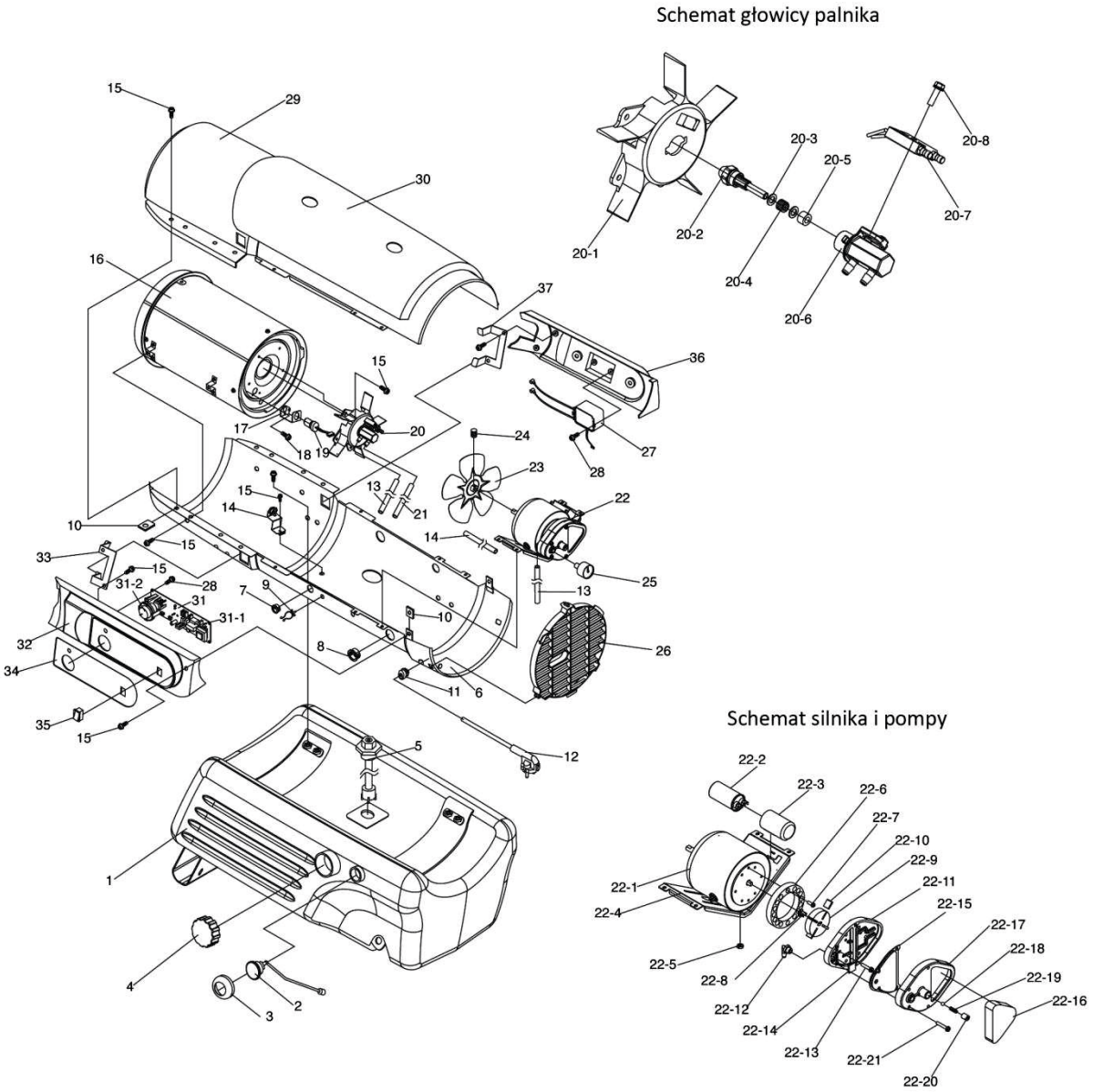

KERONA - PRZENOŚNA NAGRZEWNICA OLEJOWA

MADE IN KOREA

17. LISTA CZĘŚCI (KFA-125TDGP/KFA-170TDGP)

NR	NAZWA	NR CZĘŚCI	
		KFA-125TDGP	KFA-170TDGP
1	Zbiornik paliwa	2151-0012-00	2151-0011-00
2	Miernik paliwa	2156-0022-00	2156-0022-00
3	Korek miernika	3231-0123-00	3231-0123-00
4	Korek paliwa	3231-0122-00	3231-0122-00
5	Mocowanie filtra paliwa	2155-0010-00	2155-0010-00
6	Obudowa dolna	2151-0014-02	2151-0013-02
7	Tuleja przepustowa(S)	3231-0120-00	3231-0120-00
8	Tuleja przepustowa(L)	3231-0121-00	3231-0121-00
9	Zacisk	3713-0022-00	3713-0022-00
10	Nakrętka	3131-0182-00	3131-0182-00
11	Tuleja przewodu	3712-0013-00	3712-0013-00
12	Przewód zasilający	3980-0205-00	3980-0205-00
13	Przewód powietrza	3341-0010-00	3341-0002-00
14	Kontrolka temperatury	2153-0028-00	2153-0023-00
15	Śruba z kołnierzem	4319-0015-00	4319-0015-00
16	Komora spalania	2152-0148-00	2152-0150-00
17	Uchwyt fotokomórki	3131-0159-00	3131-0159-00
18	Śruba-BH	4311-0068-00	4311-0068-00
19	Fotokomórka	2153-0002-00	2153-0002-00
20	Głowica palnika kpl.	2152-0122-00	2152-0123-00
20-1	Głowica palnika	3531-0025-00	3531-0024-00
20-2	Dysza	2152-0005-00	2152-0011-00
20-3	Podkładka uszczelniająca	4343-0016-00	4343-0016-00
20-4	Sprężynka uszczelniająca	3431-0010-00	3431-0010-00
20-5	Rękaw dyszy	3311-0002-00	3311-0002-00
20-6	Adapter dyszy	3231-0179-00	3231-0179-00
20-7	Elektroda	3651-0012-00	3651-0012-00
20-8	Sworzeń z kołnierzem	4329-0079-00	4329-0079-00
21	Przewód paliwa	3341-0017-00	3341-0017-00
22	Silnik I pompa	2154-0084-00	2154-0084-00
22-1	Silnik	3970-0217-00	3970-0217-00
22-2	Kondensator	3820-0218-00	3820-0218-00
22-3	Uchwyt kondensatora	3231-0182-00	3231-0182-00
22-4	Rama silnika	3121-0482-00	3121-0482-00
22-5	Nakrętka	4331-0022-00	4331-0022-00
22-6	Korpus pompy	3541-0022-00	3541-0022-00
22-7	Śworzeń specjalny BH	4321-0198-00	4321-0198-00
22-8	Wkładka	3231-0052-00	3231-0052-00
22-9	Wirnik	3451-0008-00	3451-0008-00
22-10	Łopatka	3451-0009-00	3451-0009-00
22-11	Końcowa osłona pompy	3531-0027-00	3531-0027-00

KERONA - PRZENOŚNA NAGRZEWNICA OLEJOWA

MADE IN KOREA

NR	NAZWA	NR CZĘŚCI	
		KFA-125TDGP	KFA-170TDGP
22-12	Kolanko	3231-0181-00	3231-0181-00
22-13	Sworzeń z kołnierzem	4329-0016-00	4329-0016-00
22-14	Gąbka filtra	3631-0005-00	3631-0005-00
22-15	Filtr wyjściowy	2155-0004-00	2155-0004-00
22-16	Filtr wejściowy	3631-0005-00	3631-0005-00
22-17	Końcowa osłona filtra	3221-0029-00	3221-0029-00
22-18	Gałka	3541-0023-00	3541-0023-00
22-19	Sprężynka	3431-0016-00	3431-0016-00
22-20	Śruba regulacyjna	3231-0053-00	3231-0053-00
22-21	Sworzeń z kołnierzem	4329-0016-00	4329-0016-00
23	Wentylator	2154-0004-00	2154-0007-00
24	Zestaw śrub	4323-0004-00	4323-0004-00
25	Ciśnieniomierz	3740-0049-00	3740-0049-00
26	Osłona wentylatora	3221-0032-00	3221-0032-00
27	Cewka wys. Napięcia	39E0-0028-00	39E0-0028-00
28	Śruba-TH25	4312-0044-00	4312-0044-00
29	Obudowa górna przód	3111-0220-02	3111-0221-02
30	Obudowa górna tył	2151-0020-02	2151-0020-02
31	Osłona obudowy	3211-0020-00	3211-0020-00
32	Płyta sterująca	215A-0050-00	215A-0050-00
32-1	Bezpiecznik	3920-0025-00	3920-0025-00
32-2	Pokrętło kontorli termostatu	3231-0146-00	3231-0146-00
33	Osłona boczna (P)	3211-0022-00	3211-0022-00
34	Uchwyt osłony (P)	3131-0351-00	3131-0351-00
35	Tabliczka znamionowa	3221-0059-14	3221-0059-15
36	Włącznik	39A0-0153-00	39A0-0153-00
37	Osłona boczna (L)	3211-0024-00	3211-0024-00
38	Uchwyt osłony (L)	3131-0352-00	3131-0352-00

18.Lista części (koła, uchwyt i przesłona)

1) MODEL KFA-70TDGP.

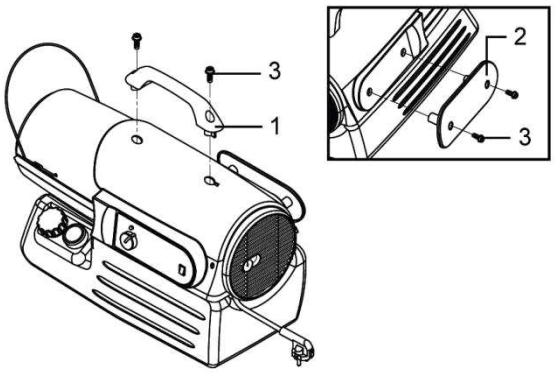

NR	NAZWA	NR CZĘŚCI	ILOŚĆ
		KFA-70TDGP	
1	Rączka	3231-0125-00	1
2	Uchwyt przewodu	3231-0056-00	1
3	Zestaw śrub	HW-KFA1001	1

2) MODEL KFA-125TDGP/KFA-170TDGP.

NR	NAZWA	NR CZĘŚCI		ILOŚĆ
		KFA-125TDGP	KFA-170TDGP	
1	Uchwyt przedni	3551-0039-02	3551-0040-02	1
2	Rączka	3231-0126-00	3231-0126-00	1
3	Uchwyt przewodu	3221-0057-00	3221-0057-00	1
4	Oś	3541-0085-00	3541-0085-00	1
5	Koło	2156-0026-00	2156-0026-00	2
6	Zatyczka koła	3231-0100-00	3231-0100-00	2
7	Zestaw śrub	HW-KFA1008	HW-KFA1008	1
7-1	Śruba (A)	-	-	4
7-2	Śruba (B)	-	-	4
7-3	Podkładka płaska	-	-	2
7-4	Zawleczka	-	-	2
8	Przesłona (żaluzja)	2156-0036-00	2156-0036-00	1

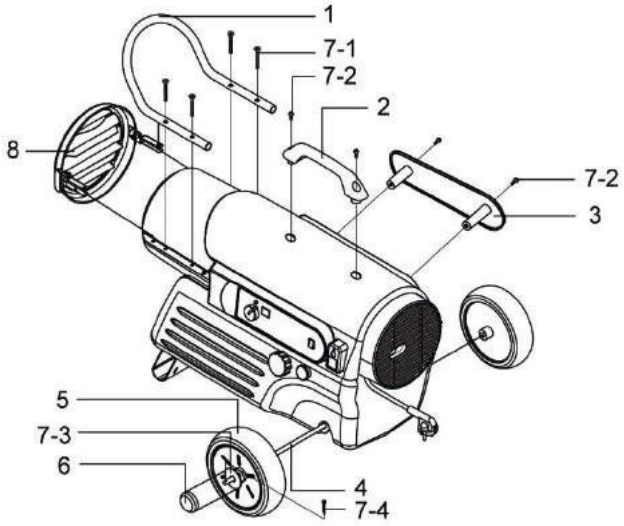

KARTA GWARANCYJNA

Nazwa wyrobu.....

Nr seryjny.....

Data sprzedaży.....

Rachunek nr.....

.....

pieczątka i podpis sprzedawcy

Warunki gwarancji:

1. MARAX® gwarantuje sprawne działanie urządzenia w okresie 12 miesięcy od daty zakupu i nie dłużej niż 30 miesięcy od daty produkcji znajdującej się na urządzeniu. Okres gwarancji może wydłużyć się do 24 miesięcy, pod warunkiem oddania nagrzewnicy do autoryzowanego serwisu w celu dokonania płatnego przeglądu, przed upływem 12 miesiąca od daty zakupu. Koszt przeglądu wynosi 80/120/150 zł netto, w zależności od modelu urządzenia. Zakup części eksploatacyjnych podczas przeglądu objęty jest rabatem -10% od cen detalicznych części.
2. Podczas okresu gwarancyjnego, wszelkie ujawnione wady będą usuwane bezpłatnie przez autoryzowany serwis lub serwis centralny: firmę MARAX®, w terminie 14 dni roboczych od daty dostarczenia urządzenia do serwisu. Termin ten może się wydłużyć z przyczyn niezależnych od gwaranta, np. czas sprowadzenia części zamiennych. Termin gwarancji ulega przedłużeniu o czas jaki urządzenie spędziło w serwisie.
3. Aby dokonać naprawy gwarancyjnej klient musi:
   a) Dostarczyć urządzenie bezpośrednio do miejsca zakupu. Na życzenie reklamującego firma MARAX® dostarczy za reklamującego sprzęt do serwisu za pośrednictwem wskazanej przez siebie firmy transportowej na koszt gwaranta. W tym przypadku czas na naprawę urządzenia przedłuży się o czas niezbędny do dostarczenia i odbioru urządzenia. Reklamujący powinien przygotować nagrzewnicę do wysyłki w oryginalnym opakowaniu, zabezpieczonym przed uszkodzeniami. Firma MARAX® nie ponosi odpowiedzialności za uszkodzenia powstałe w wyniku nieodpowiedniego zabezpieczenia sprzętu.
   b) Dołączyć poprawnie uzupełnioną, podbitą i podpisaną przez kupującego kartę gwarancyjną.
   c) Dołączyć kopię dowodu zakupu urządzenia.
   d) Dołączyć krótki opis usterki urządzenia.
4. Naprawa gwarancyjna nie obejmuje czynności opisanych w instrukcji obsługi, do których użytkownik jest zobowiązany we własnym zakresie i na własny koszt (np. instalacja, czyszczenie, konserwacja) .
5. Gwarancja nie obejmuje:
   a) Mechanicznych uszkodzeń urządzenia spowodowanych z winy użytkownika lub pośrednika dostarczającego urządzenie do serwisu.
   b) Uszkodzeń powstałych na skutek niewłaściwego użytkowania, konserwowania lub przechowywania urządzenia, wynikający z niezapoznania się z instrukcją obsługi.
   c) Uszkodzeń spowodowanych w wyniku samowolnych napraw przez użytkownika lub nieautoryzowany serwis.
   d) Uszkodzeń powstałych na skutek zdarzeń losowych (powódź, pożar, uszkodzenie elektryczne, itp.)
   e) Uszkodzeń powstałych na skutek stosowania nieoryginalnych części zamiennych.
   f) Wszelkiego rodzaju przeróbek, oraz zmian konstrukcyjnych.
   g) Elementów eksploatacyjnych urządzenia tj. filtry, dysze, elektrody.
6. Ingerowanie w budowę urządzenia, bądź dokonywanie napraw przez nieautoryzowanych serwisantów spowoduje utratę gwarancji.
7. Reklamującemu przysługuje wymiana sprzętu na nowy, w przypadku gdy:
   a) Autoryzowany serwis wyda pisemne oświadczenie o niemożliwości dokonania naprawy nagrzewnicy.
   b) Podczas trwania okresu gwarancyjnego serwis będzie musiał wykonać 4 istotne naprawy, a nagrzewnica dalej będzie niezdatna do użytku zgodnego z jej przeznaczeniem.
8. Niniejsza gwarancja obowiązuje tylko na terenie Rzeczypospolitej Polskiej i nie ogranicza ani nie zawiesza uprawnień kupującego wynikających z niezgodności towaru z umową.

ZYSKAJ DODATKOWY ROK GWARANCJI – PRZED UPŁYWEM JEDNEGO ROKU OD DATY ZAKUPU ODDAJ NAGRZEWNICE DO AUTORYZOWANEGO SERWISU CELEM WYKONANIA ODPŁATNEGO PRZEGLĄDU.

Przegląd wykonaj do	Data zgłoszenia	Data wykonania	Przebieg naprawy	Pieczątka autoryzowanego serwisu
..... *date wypełnia sprzedawca*				

SERWIS CENTRALNY: MARAX® – ul. Makuszyńskiego 24, 31-752 Kraków,
tel: +48 12 642-27-80, fax: +48 12 643-66-01

Oświadczam, że zapoznałem(am) się i akceptuję warunki zawarte w niniejszej karcie gwarancyjnej.

.....

czytelny podpis kupującego

Kupon reklamacyjny 1	Kupon reklamacyjny 2	Kupon reklamacyjny 3
KERONA®	KERONA®	KERONA®
Model.....	**Model**.....	**Model**.....
Nr fabryczny.....	**Nr fabryczny**.....	**Nr fabryczny**.....
Data sprzedaży.....	**Data sprzedaży**.....	**Data sprzedaży**.....
pieczątka i podpis sprzedawcy	***pieczątka i podpis sprzedawcy***	***pieczątka i podpis sprzedawcy***